신일 EMF 전기요
사용설명서

SHINIL EMF Electric Blanket
User Manual

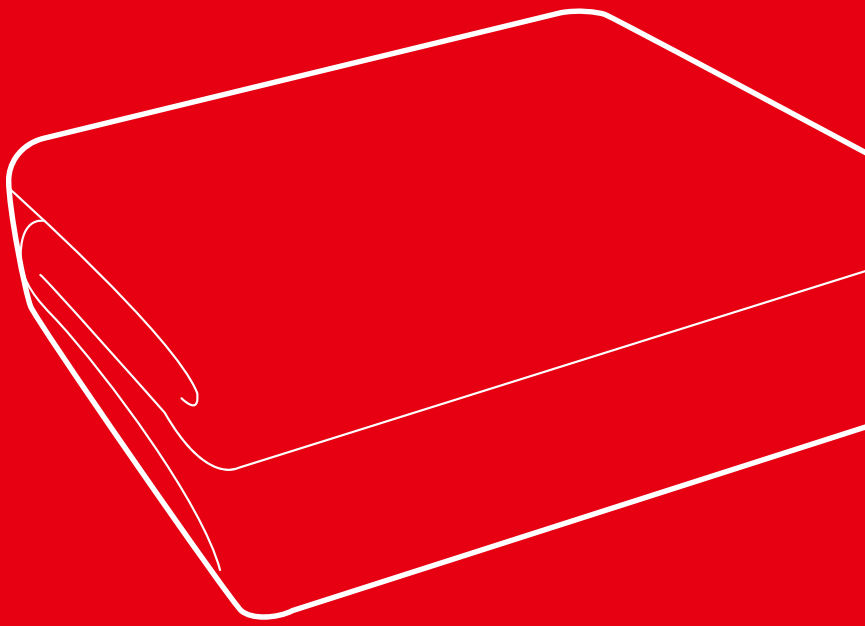

고객 편의성을 증대하고자 설명서 내용이 변경될 수 있으니, 제품과 내용이 상이한 부분이 있을 경우
당사 홈페이지 WWW.SHINIL.CO.KR 의 고객지원 항목에서 설명서를 다운로드해 참고하시기 바랍니다.

안전상의 주의

다음의 지시 사항은 제품을 안전하고 바르게 사용하여 예상치 못한 사고나 위험을 미리 예방하기 위한 것이므로 반드시 지켜 주십시오.



위 기호는 위험을 끼칠 우려가 있는 사항과 조작에 대하여 주의를 환기시키기 위한 기호입니다. 위험 발생을 피하기 위하여 아래의 지시 사항을 주의 깊게 읽고 따라 주십시오. 신체감각, 정신 능력이 결여되거나 경험과 지식이 부족하여 감독이나 지시없이 안전하게 기기를 할 수 없는 사람(어린이 포함)의 사용은 권장하지 않습니다. 본 사용 설명서에 명시된 내용 외의 용도로 사용하지 마십시오.
본 제품은 220 V 전용, 사용 전 반드시 사용 설명서를 숙지해 주시고 각각의 성능을 충분히 이해한 후 사용해 주시기 바랍니다. 사람이 언제나 볼 수 있는 곳에 필히 보관해 주십시오. 이 사용 설명서에는 제품 보증서가 포함되어 있으므로 버리지 말고 보관해 주십시오.
사용 중 이상이 없어도 안전을 위해 1~2년에 1회정도 정기 점검을 받으면 더욱 안전하게 오래 사용할 수 있습니다.
사용 방법과 주의사항을 따르지 않아 발생한 피해에 대해서 책임을 지지 않습니다.

교류 220 V 이외에는 사용하지 마십시오. 화재, 감전의 위험이 있습니다.

제품을 조립 및 분해, 청소하거나 장시간 사용하지 않을 경우 전원 플러그를 뽑아 주십시오.
※ 감전, 화재의 원인이 됩니다 .

사용 중 이동할 경우에는 안전을 위하여 반드시 전원플러그를 뽑아 주십시오.
※ 화재 및 부상의 원인이 됩니다.

본사가 지정하는 서비스센터 직원 외에는 임의로 제품을 분해하거나 수리 및 개조를 하지 마십시오.
※ 이상 작동으로 인한 화재, 감전, 상해의 위험이 있습니다.

한 개의 콘센트에 여러 개의 전원 플러그를 동시에 꽂아 사용하지 마십시오.
콘센트 발열로 인한 화재의 원인이 됩니다.

플러그와 코드선을 점검하여 주십시오. 전원 코드가 파손된 경우에는 신일 A/S센터에 의뢰하여 코드를 교환하십시오. 또, 전원 코드를 무리하게 구부리거나 조이는 등의 충격을 주지 마십시오.

다음의 장소에서는 사용하지 마십시오.

- ✕ 가스레인지나 열원이 가까운 곳 (제품의 변색, 변형 및 화재의 위험이 있습니다.)
- ✕ 고온의 장소나 화기 근처 (제품의 과열 및 화재의 위험이 있습니다.)
- ✕ 출입구나 사람의 왕래가 많은 곳 (코드선에 걸려 넘어져 부상의 위험이 있습니다.)
- ✕ 비가 들이치는 곳이나 목욕탕, 샤워실, 수영장 등 습기가 높은 장소 (감전, 화재의 위험이 있습니다.)
- ✕ 인화성 물질이나 가스가 있는 곳 (폭발, 화재의 위험이 있습니다.)
- ✕ 옥외 (옥내용 제품입니다.)
- ✕ 직사광선이 비추는 곳 (제품의 변형, 변색의 원인이 됩니다.)
- ✕ 병원에서 의료용으로 사용하지 마십시오.

제품을 날카로운 물건으로 찌르거나, 무거운 물건을 제품 위에 올려놓지 마십시오.
제품에 무거운 물건이나 이불을 개어 놓으면 열이 부분적으로 발생하여 과열로 인한 화재의 원인이 됩니다.

침수로 물기가 있는 상태에서 절대 사용하지 마십시오.
매트에 물을 직접 뿌리거나 물기가 묻은 수건 등을 올려놓지 마십시오.

코드선을 잡아 당기거나, 코드선을 손잡이로 사용하거나 코드선을 끼워 문을 닫지 마십시오. 또 날카로운 모서리에 코드선이 당겨지지 않도록 하십시오.

젖은 손으로 전원플러그를 꽂거나 빼지 마십시오. 감전의 위험이 있습니다.

안전상의 주의

사용자가 주의사항을 지키지 않아 발생된 상황에 대해서 책임지지 않습니다.

매트를 접거나 구겨진 상태로 사용하지 마십시오. 과열로 인한 화재의 원인이 됩니다 .

라텍스나 침대에 사용하지 마십시오.
라텍스나 침대에 사용하면 제품이 열을 흡수하여 과열로 인한 화재의 원인이 됩니다 .

취침 시 온도는 체온과 유사한 37 ℃ 정도가 안전합니다. 가능한 표면 온도가 45 ℃를 넘기지 않도록 하고, 장시간 사용 시 저온 화상의 위험이 있으므로 매트 위에 패드나 이불을 깔아 피부에 직접 닿지 않도록 하십시오.

어린이나 신체적으로 부자유한 사람, 술에 취한 사람, 의사표현이 불가한 사람이 기기를 작동하거나 만지지 않도록 주의하십시오. 열에 민감하고 과열에 대처할 수 없는 3세 미만 영아, 노약자의 사용을 금지합니다.

인체 내 매입형(몸 속에 넣은) 의료용 인공 심장, 폐 등의 생명 유지용 기기를 착용하신 분은 사용 시 주의하십시오.

조절기를 매트 바깥에 놓고 사용하십시오.
조절기를 매트 위에 놓고 사용하면 과열로 인한 화재나 고장의 원인이 됩니다.

조절기를 발로 밟거나 떨어뜨리거나 물이 들어가지 않도록 하십시오.
제품 파손 및 고장의 원인이 됩니다.

본 제품에 포함된 전용 조절기를 사용하십시오.
다른 조절기를 사용하면 과열로 인한 화재나 고장의 원인이 됩니다.

본 제품은 깔개용이므로 덮어서 사용하지 마십시오. 제품 파손 및 고장의 원인이 됩니다.

매트가 미끄러워 넘어질 수 있으니 주의하십시오.

A/S를 의뢰하기 전에

※ 사용 중에 이상이 생겼을 때에는 다음 사항을 확인하여 주십시오.

증 상	점 검 사 항
전원이 들어오지 않습니다.	▶ 전원 플러그를 확실하게 꽂았는지 확인하십시오. ▶ 정전이 되지 않았는지 확인하십시오. ▶ 전원 스위치를 키셨는지 확인하십시오.
따뜻해지지 않습니다.	▶ 전원 램프가 켜져 있는지, 온도 조절을 저온으로 설정 하지 않았는지 확인하십시오. ▶ 열이 많이 손실되지 않았는지 확인하십시오.
전원 램프가 깜박거립니다.	▶ 전원 조절기가 정확하게 연결이 되어 있는지 확인하십시오.
전원 램프가 켜지지 않습니다.	▶ 접속기을 정확히 꼽았는지 확인하십시오. ▶ 전원을 껐다가 다시 켜주십시오.

제품의 사양

제 품 명	전기요
사 이 즈	미니싱글(68cmX180cm) / 싱글(100cmX180cm) / 더블(135cmX180cm) / 퀸(145cmx200cm)
정격전압	AC 220V~, 60Hz
중 량	미니싱글 약 1.5kg / 싱글 약 2kg / 더블 약 2.6kg / 퀸 약 2.9kg

각 부분의 명칭

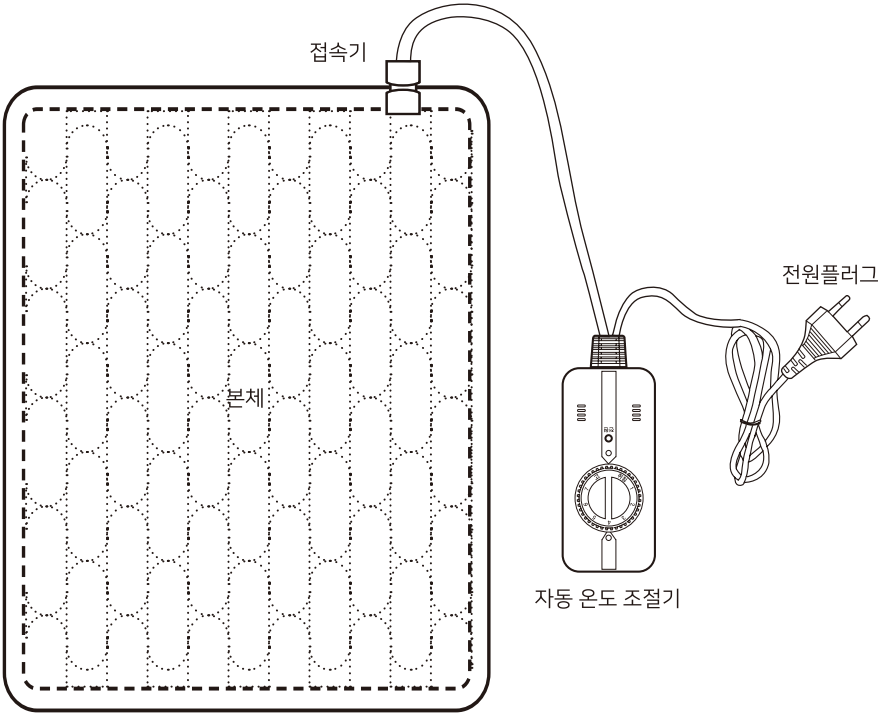

전자파(전기장) 감소 방법

제품 사용 중 전자파(전기장)가 발생 하거나 전자파 확인 램프에 불이 깜빡이면 플러그를 180° 뒤집어 꽂아주세요.

(콘센트에 입력되는 전원에 접지 시설이 안 되어 있을 경우 전자파(전기장) 감소가 되지 않습니다.)

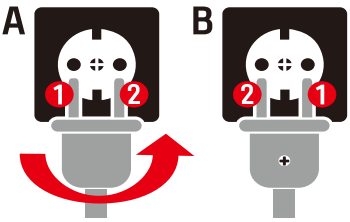

사용 방법

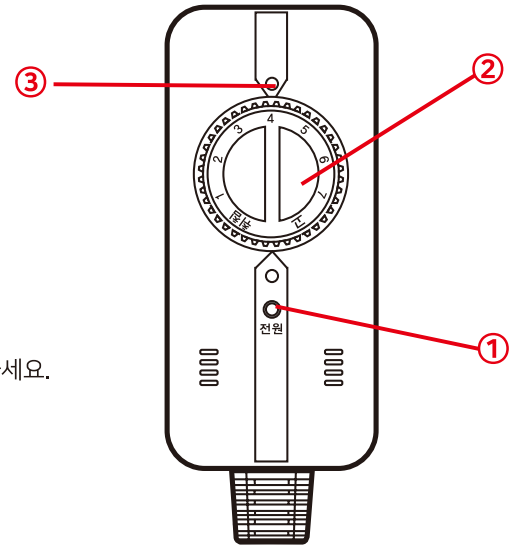

전기요를 접히는 곳 없이 바닥에 펼친 후
접속기 / 전원플러그를 연결합니다.

1) ① 전원 ON/OFF
- 버튼을 눌러 전원을 ON/OFF 시킵니다.

2) ② 온도조절
- 다이얼을 돌려 취침, 1~7, 고온에 맞춰 사용하세요.

3) ③ 전자파 확인 램프창
- 전자파 확인 램프가 깜빡일 시 플러그를 뒤집어 꽂아 램프에 불이 꺼진 후 사용하세요.
  램프가 꺼져있으면 정상입니다.

4) 타이머 기능
- 사용자의 안전과 전력 소모를 줄이기 위해 전원이 켜진 후 15시간이 지나면 자동으로 전원이 꺼집니다.
- 재 사용 시 전원 스위치를 눌러 전원을 켜주세요.

권장 사용 방법

● **바닥으로의 열 손실을 막기 위하여 두꺼운 이불(침대의 경우 매트리스 등)을 전기요 아래에 깔아주십시오.**
- 이불이 두꺼울수록 바닥으로의 열손실이 줄어들어 제품 온도가 높아집니다.

● **제품 본체(전기요, 장판)가 접히지 않도록 반듯하게 펼쳐 깔아 주십시요.**
- 침대에 제품을 설치할 경우 본체를 침대 매트리스 밑으로 접어서 끼워 넣지 마십시오.

● **본체의 열선이 느껴지는 것이 불편할 경우, 얇은 이불로 제품 본체를 완전히 덮도록 깔아 주십시오.**

● **라텍스류, 메모리폼류, 스펀지류 등 열에 약한 소재와 함께 절대 사용하지 마세요. (화재 발생 원인 입니다.)**

● **고온으로 장시간 사용 시 원단 색상 변화 및 이염이 있을 수 있습니다.(A/S불가)**

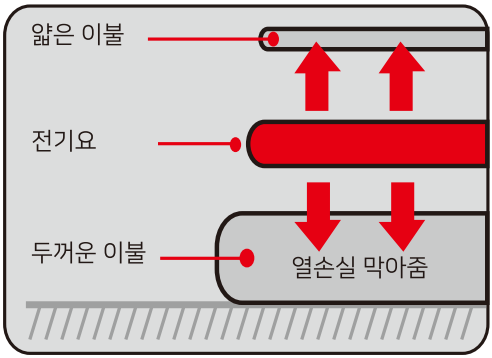

청소 및 보관

- 사용자가 주의사항을 지키지 않아 발생한 상황에 대해서 책임지지 않습니다.
- 전기가 통하는 부분에는 절대 물기가 묻지 않도록 주의해 주십시오. 감전, 화재의 위험이 있습니다.
- 제품을 절대로 물에 담그지 마십시오. 고장의 원인이 됩니다.
- 손질할 때 벤젠, 신나, 알코올 등은 사용하지 마십시오. 제품의 표면이 변질 또는 변형될 우려가 있습니다.
- 보관 시 제품 위에 무거운 것을 올려 놓으면 변형 및 파손의 위험이 있으니 주의하십시오.

1. 제품을 청소하시기 전에 반드시 조절기를 매트에서 분리하고, 전원 플러그를 뽑아주십시오.
2. 제품을 깨끗이 청소하실 때는 부드러운 솔이나 스펀지로 약하게 문질러 주십시오.
   이때 조절기는 물이 닿지 않는 곳에 보관하십시오.
3. 청소가 완료되면 통풍이 잘 되는 그늘에서 충분히 건조 시킨 후 가방에 넣어 습기가 없는 장소에 보관하여 주십시오. 먼지를 터는 등 제품에 충격을 주지 마십시오.

주 의

드라이클리닝, 세탁기 사용 등 제품 전체를 물이나 기타 용액에 담그거나 기계에 넣는 등의 행위를 절대 금지합니다.
구입 시 제품을 포장한 가방은 제품을 사용하지 않을 때 안전하게 보관하도록 제공하는 것입니다.
포장 가방이 없는 제품은 반품이 절대 불가하오니 반드시 보관하십시오.

소비자 피해보상 안내

※ 일반(가정용) 제품을 영업 용도로 사용할 경우 보증 기간은 반으로 단축 적용됩니다.

<table>
<tr><th colspan="2">소비자 피해 유형</th><th>보상 내역
(보증 기간 이내)</th><th>보상 내역
(보증 기간 경과 후)</th></tr>
<tr><td rowspan="10">정상적인 사용 상태에서 자연 발생한 성능, 기능 상의 고장 발생 시</td><td>구입 후 10일 이내에 중요한 수리를 요하는 경우</td><td>제품 교환 또는 구입가 환급</td><td rowspan="3">해당 없음</td></tr>
<tr><td>구입 후 1개월 이내에 중요 부품에 수리를 요하는 경우</td><td>제품 교환 또는 무상 수리</td></tr>
<tr><td>교환된 제품이 1개월 이내에 중요한 수리를 요하는 경우</td><td rowspan="2">구입가 환급</td></tr>
<tr><td>교환 불가능 시</td><td rowspan="3">유상 수리</td></tr>
<tr><td>하자 발생 시</td><td>무상 수리</td></tr>
<tr><td>동일 하자에 대하여 3회 수리했으나 고장이 재발(4회째)</td><td rowspan="5">제품 교환
또는 구입가 환급</td></tr>
<tr><td>여러 부위 고장으로 총 4회 수리했으나 고장이 재발(5회째)</td></tr>
<tr><td>수리 불가능 시</td><td>정액 감가상각한 금액에 10%를 가산하여 환급
(최고 한도 : 구입 가격)</td></tr>
<tr><td>소비자가 수리 의뢰한 제품을 사업자가 분실한 경우</td></tr>
<tr><td>부품 보유 기간 내에 수리용 부품을 보유하고 있지 않아 수리가 불가능한 경우</td><td>정액 감가상각한 잔여금액에 10%를 가산하여 환급
(최고 한도 : 구입 가격)</td></tr>
<tr><td rowspan="2">소비자의 고의, 과실에 의한 성능, 기능 상의 고장</td><td>수리가 가능한 경우</td><td>유상 수리</td><td>유상 수리</td></tr>
<tr><td>수리용 부품을 보유하고 있지 않아 수리가 불가능한 경우</td><td>유상 수리에 해당하는 금액 징수 후 제품 교환</td><td>해당 없음</td></tr>
</table>

유상 서비스(고객의 비용 부담)에 대한 책임

고장이 아닌 경우	소비자 과실로 고장난 경우	그 밖의 경우
· 사용설명 및 분해하지 않고 간단한 조정 시 · 제품 내부에 먼지 세척 및 이물 제거 시 · 제품의 이동, 이상 등으로 인한 설치 부실 건 · 구입 시 고객 요구로 설치한 후 재설치 시 · 소비자 설치 미숙으로 재설치할 경우 · 이물 투입으로 서비스 요청 시	· 소비자의 취급 부주의 및 잘못된 수리로 고장 발생 시 · 전기 용량을 틀리게 사용하여 고장이 발생된 경우 · 설치 후 이동 시 떨어뜨림 등에 의한 고장, 손상 발생 시 · 당사에서 미지정한 소모품, 옵션품 사용으로 고장 발생 시 · 당사 지정 서비스 기사 혹은 협력사 기사가 아닌 사람이 수리하여 고장 발생 시	· 천재지변(화재, 염해,수해등)에 의한 고장 발생 시 · 소모성 부품의 수명이 다한 경우

폐가전 제품 처리 안내

※ 환경보호 및 자원 재활용을 위해 폐가전 제품은 다음과 같이 처리해 주십시오.

분리배출 표시 제도

자원 재활용을 촉진하고 분리수거율을 높이기 위해 실시되는 제도입니다.
일반 가정에서도 제품 또는 포장재에 표시된 마크에 따라 분리배출에 적극 참여해 주시기 바랍니다.

기존에 사용하던 가전 제품을 버리고자 하는 경우, 관할 주민자치센터에 연락해 처리하시면 됩니다.

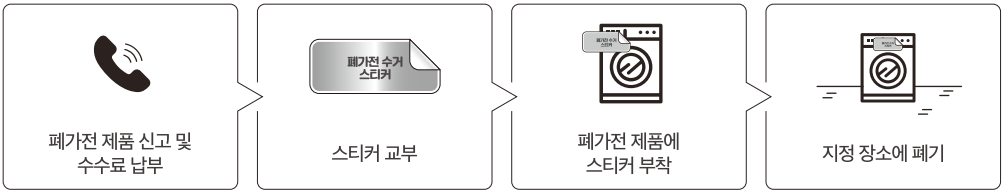

신일전자(주) 제품 보증서

REV.34

제품명	보증기간	고객 주소	
모델명		성명	전화
구입일자 년 월 일	년	판매점 상호(주소)	
보증기간 년 월 일 까지		성명	전화

구매 영수증도 자료로 활용할 수 있습니다. 제품 판매 시 공란의 내용을 필히 기입하여 주십시오.

- 본 제품에 대한 품질 보증은 보증서에 기재된 내용으로 보증 혜택을 받습니다.
- 수리를 의뢰할 때는 구입 일자가 기재된 본 보증서를 제시해야 충분한 서비스를 받을 수 있으므로 잘 보관하시기 바랍니다.

· 무상 보증 기간은 구입일로부터 산정되므로 구입 일자를 기재 받으시기 바랍니다.
· 보증 기간 내에 사용 설명서의 내용대로 정상 사용한 상태에서 고장이 발생한 경우 무상 수리를 해드립니다.
(구입 일자 확인이 안될 경우 제조 연월일 또는 수입통관 일로부터 3개월이 경과한 날로부터 품질 보증 기간을 기산합니다.)
· 가정용 제품을 영업 용도(영업 활동, 비정상적인 사용 환경 등)로 사용할 경우에는 무상 보증 기간을 1/2로 적용합니다.
· 만일 고장이 발생하였을 경우에는 구입처 또는 신일 A/S센터에 제품 보증서를 제시한 후 서비스를 받으십시오.
· 수리, 교환, 환불 등의 보상 방법은 공정거래위원회 고시 소비자 분쟁 해결 기준에 따릅니다.
· 이 제품의 보증기간이 경과한 후에 발생한 고장에 대해서는 유상으로 수리를 해드립니다.

소비자의 취급 부주의 또는 임의로 수리, 개조하여 고장 발생 시
보증 기간 내라도 무상 서비스를 받으실 수 없습니다.

본 제품은 출고 시 엄밀한 품질관리를 거쳐 종합 검사에 합격한 제품입니다.
만일 운송 도중 발생한 고장이나 정상적인 사용 상태에서 고장이 발생하였을 경우에는
보증서에 기재된 내용에 따라 보증하여 드리며, 본 보증서는 재발행되지 않습니다.
본 보증서는 대한민국 국내에서만 유효합니다.
THIS WARRANTY IS VALID ONLY IN KOREA

shinil
전국 어디서나 : 1577-6667

QR코드로 서비스 센터를 확인하세요!