shinil

# **신일** 무선 청소기
# 사용 설명서

**SHINIL** Cordless Vacuum Cleaner
User Manual



고객 편의성을 증대하고자 설명서 내용이 변경될 수 있으니, 제품과 내용이 상이한 부분이 있을 경우
당사 홈페이지 WWW.SHINIL.CO.KR 의 고객지원 항목에서 설명서를 다운로드해 참고하시기 바랍니다.

## 안전상의 주의

다음의 지시 사항은 제품을 안전하고 바르게 사용하여 예상치 못한 사고나 위험을 미리 예방하기 위한 것이므로 반드시 지켜 주십시오.




위 기호는 위험을 끼칠 우려가 있는 사항과 조작에 대하여 주의를 환기시키기 위한 기호입니다. 위험 발생을 피하기 위하여 아래의 지시 사항을 주의 깊게 읽고 따라 주십시오. 신체감각, 정신 능력이 결여되거나 경험과 지식이 부족하여 감독이나 지시없이 안전하게 기기를 사용할 수 없는 사람(어린이 포함)의 사용은 권장하지 않습니다. 사용 설명서에 명시되지 않은 용도로 사용하지 마십시오.
본 제품은 220 V 전용, 국내(대한민국)용 입니다. 사용 전 반드시 사용 설명서를 숙지해 주시고 각각의 성능을 충분히 이해한 후 사용해 주시기 바랍니다. 이 사용 설명서에는 제품 보증서가 포함되어 있으므로 언제나 사람이 볼 수 있는 곳에 필히 보관해 주십시오. 버리지 말고 보관해 주십시오. 사용 중 이상이 없어도 안전을 위해 1~2년에 1회 정도 정기 점검을 받으면 더욱 안전하게 오래 사용할 수 있습니다.
**사용 방법과 주의사항을 따르지 않아 발생한 피해에 대해서 책임을 지지 않습니다.**

본사가 지정하는 서비스 센터 직원 외에는 임의로 제품을 분해하거나 수리 및 개조를 하지 마십시오.
**※ 이상 작동으로 인한 화재, 감전, 상해의 위험이 있습니다.**

침수로 물기가 있는 상태에서 절대 사용하지 마십시오.
본체에 물을 직접 뿌리거나 물기가 묻은 수건 등을 기기 위에 올려놓지 마십시오.

어린이나 신체적으로 부자유한 사람, 술에 취한 사람, 의사표현이 불가한 사람이 기기를 작동하거나 만지지 않도록 주의하십시오.

한 개의 콘센트에 여러 개의 어댑터, 전원 플러그를 동시에 꽂아 사용하지 마십시오.

어댑터와 코드선을 점검하여 주십시오. 전원 코드가 파손된 경우에는 신일 A/S센터에 의뢰하여 코드를 교환하십시오.
또, 전원 코드를 무리하게 구부리거나 조이는 등의 충격을 주지 마십시오.

**다음의 장소에서는 사용하지 마십시오.**
- ✖ 가스렌지나 열원이 가까운 곳 (제품의 변색, 변형 및 화재의 위험이 있습니다.)
- ✖ 출입구나 사람의 왕래가 많은 곳 (코드선에 걸려 넘어져 부상의 위험이 있습니다.)
- ✖ 비가 들이치는 곳이나 목욕탕, 샤워실, 수영장 등 습기가 높은 장소 (감전, 화재의 위험이 있습니다.)
- ✖ 인화성 물질이나 가스가 있는 곳 (폭발, 화재의 위험이 있습니다.)
- ✖ 수평이 맞지 않은 곳 (기기가 넘어지며 안전사고가 일어날 수 있습니다.)
- ✖ 옥외 (옥내용 제품입니다.)
- ✖ 직사광선이 비치는 곳 (제품의 변형, 변색의 원인이 됩니다.)

사용 중 노즐과 기기를 눈이나 손, 귀 같은 신체 부위에 가까이 하지 마십시오.
**※ 부상의 위험이 있습니다.**

코드선을 잡아 당기거나, 코드선을 손잡이로 사용하거나 코드선을 끼워 문을 닫지 마십시오.
또 날카로운 모서리에 코드선이 당겨지지 않도록 하십시오.

제품을 떨어뜨리거나 충격을 주지 마시고 무리하게 연속 사용하지 마십시오.
**※ 고장 및 화재의 위험이 있습니다.**

유리, 나사, 동전 등과 같이 단단하거나 날카로운 물체 혹은 표면이 파열된 물건 및 쉽게 탈색되는 물건에 사용하지 마십시오. 제품이 파손될 수 있습니다. 담배같은 연소하고 있는 물체를 흡입하지 마십시오. 상해, 화재의 위험이 있습니다.

부속품을 연결, 분해하기 전 기기의 전원을 먼저 끄고 해주십시오. 구매 시 제공하는 구성품 외에 다른 제품의 구성품을 사용하지 마십시오. **※ 기기 고장의 원인이 됩니다.**

## 안전상의 주의

사용자가 주의사항을 지키지 않아 발생된 상황에 대해서 책임지지 않습니다.



용도 외의 청소 도구로 사용하지 마십시오. 흡입구를 막히게 하는 큰 종이, 세제나 필터를 막히게 하는 돌가루, 시멘트 분진 등을 흡입하지 마십시오. 흡입구를 막고 작동하지 마십시오. **※ 흡입구를 막은 채로 장시간 작동 시 기기 과열의 원인이 됩니다.**



교류 220 V 이외에는 충전하지 마십시오. 화재, 감전의 위험이 있습니다.
**※ 화재, 감전의 위험이 있습니다.**



최적의 성능을 위해 기기와 필터를 깨끗하게 사용하시고 손상된 필터는 수리 혹은 교체하시기 바랍니다.
필터 없이 기기를 작동하지 마십시오.



보관 시 거치대를 바닥이 평탄하고 수평인 곳에 놓아 청소기를 보관해 주십시오.
기울어진 곳이나 평탄하지 않은 곳에서 사용하면 청소기가 넘어져 안전사고의 위험이 있습니다.



사용 후 반드시 필터와 먼지통을 청소하고 물기를 완전히 제거 후 조립하십시오.
필터는 세탁기에 세척하지 마시고 물로 가볍게 씻어 건조하십시오.



제품을 청소하거나 장시간 사용하지 않을 경우 어댑터를 뽑아 주십시오.
**※ 감전, 화재의 원인이 됩니다.**



본 제품은 배터리를 사용하는 제품으로 화기 근처나 습도, 온도가 높은 곳에서 절대 사용하거나 보관하지 마십시오.
배터리에 무리한 충격을 가하지 마시고 폐기 시 규정된 장소에 버려주십시오.



보관 시 동전, 열쇠같은 금속성 물질과 함께 보관하지 마십시오.
배터리액이 새어 닿았을 시 즉시 씻어내 주시고 절대 맨손으로 만지지 마십시오.



배터리를 훼손하지 마십시오. 실외나 차 안에서 충전하거나 보관하지 마십시오.
**※ 온도 환경에 따라 배터리 누액, 폭발이 일어날 수 있습니다.**



제품을 6개월 이상 사용하지 않을 경우 배터리 성능 문제가 발생할 수 있습니다. 성능 유지를 위해 보관 중에도 1~2회 이상 충전하십시오. **※ 제품 보관 온도가 0℃ 이하이거나, 30℃ 이상 고온에서는 배터리 완전 방전 및 배터리 성능 저하 등 문제가 발생할 수 있습니다.**

## 제품사양

※ 제품의 충전 및 사용 시간은 사용 환경과 관리에 따라 달라질 수 있습니다.

| | | | |
|---|---|---|---|
| **품 명** | 무선청소기 | **사 이 즈** | 250(W) x 280(D) x 1115(H) mm |
| **충전시간** | 약 5시간 | **중 량** | 약 2.8kg |
| **사용시간** | 강 : 약 17분 / 중 : 약25분 / 약 : 약60분 | **구 성 품** | 본체, 연장관, 노즐 2종, 거치대, 어댑터, 배터리 1개, 벨크로, 설명서 |

## 각 부의 명칭

※ 제품의 외관 및 사양은 품질 향상을 위해 사전 예고 없이  변경될 수 있습니다.

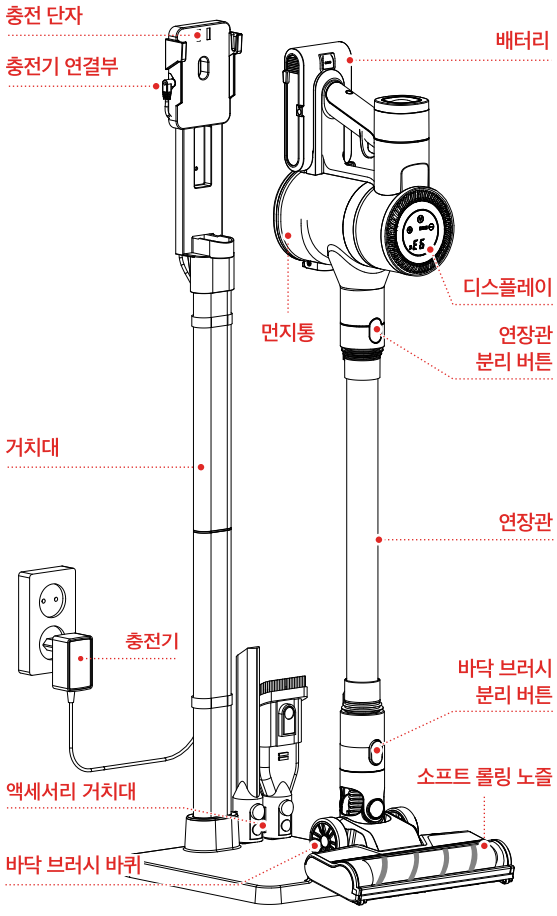


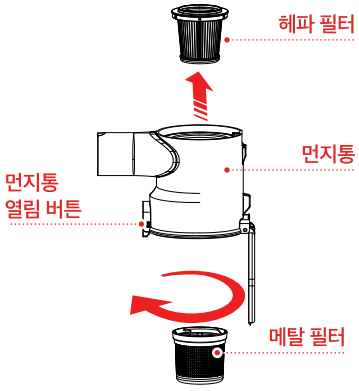


※ 제품의 충전 및 사용시간은 사용 환경과 관리에 따라 달라질 수 있습니다.

**조작부**

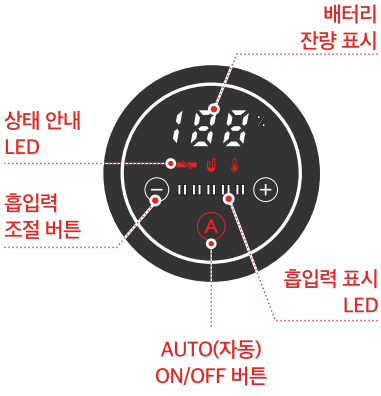


**구성품**

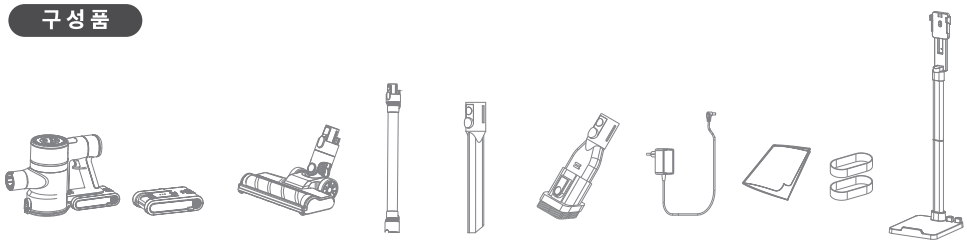

## 거치대 설치 방법

※ 제품의 외관 및 사양은 품질 향상을 위해 사전 예고 없이 변경될 수 있습니다.

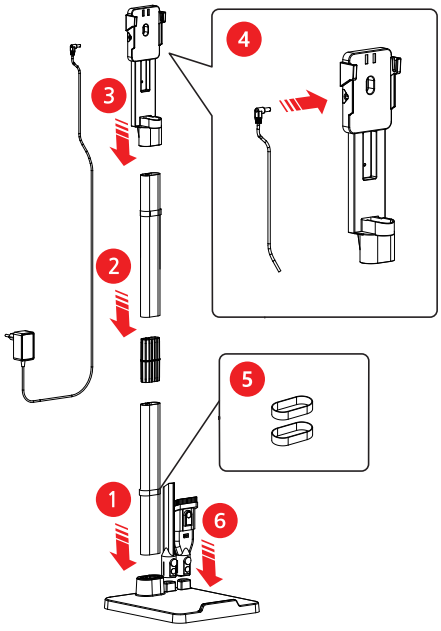


1. 충전대 파이프를 받침대 홈에 끼워 주세요.
2. 연결 브라켓를 끼워주세요 .
3. 상부 충전대를 파이프에 끼워 주세요.
4. 충전기 플러그를 상부 충전대에 꽂아 주세요.
5. 충전기 선을 2개의 벨크로를 이용해 고정해주세요 .
6. 액세서리는 액세서리 거치대에 끼워 주세요.

※ 거치대 뒷면 홈에 어댑터 선을 넣어 정리할 수 있습니다.

## 거치대 거치 시 주의사항

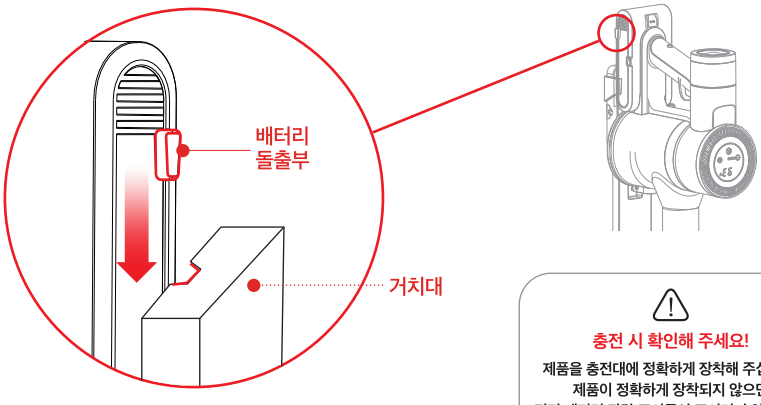


※ 배터리 옆 돌출 부분과 거치대
홈을 잘 맞춰 껴주십시오.

**충전 시 확인해 주세요!**

제품을 충전대에 정확하게 장착해 주십시오.
제품이 정확하게 장착되지 않으면
전면 배터리 잔량 표시등이 표시되지 않습니다.
표시되지 않을 경우 다시 한번 확인해 주십시오.

## 제품 조립 방법

※ 제품 사용 전 조립 방법 안내입니다. 버튼 방식으로 탈부착이 편리합니다.

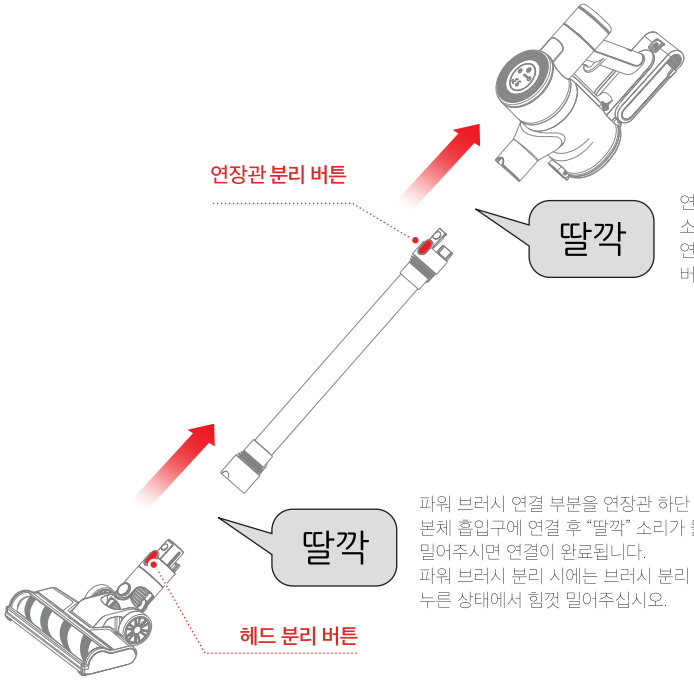


연장관 연결 부분을 본체 흡입구에 연결 후 딸깍 소리가 들리게 밀어주시면 연결이 완료됩니다.
연장관 분리 시에는 브러시 분리 버튼을 누른 상태에서 힘껏 밀어주십시오.

파워 브러시 연결 부분을 연장관 하단 또는 본체 흡입구에 연결 후 "딸깍" 소리가 들리게 밀어주시면 연결이 완료됩니다.
파워 브러시 분리 시에는 브러시 분리 버튼을 누른 상태에서 힘껏 밀어주십시오.

## 액세서리 조립/분리

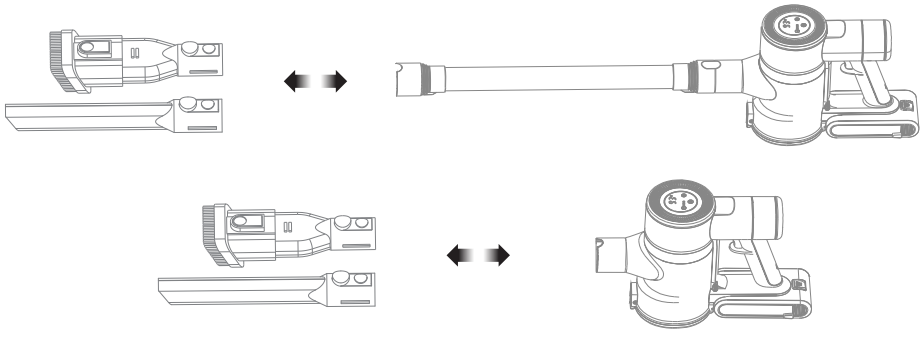

액세서리인 '2단 콤비네이션' 과 '틈새 노즐' 은 연장관이나 본체의 분리 버튼을 누른 후 분리해주십시오. 필요하신 길이와 용도에 맞는 액세서리를 간편하게 끼우고 분리하시면 됩니다.

## 충전 방법

※ 기기 수명 연장과 에너지 효율을 위해 충전 완료 후 어댑터와 청소기를 분리해 주십시오.
※ 배터리 방전을 막기 위해 사용을 하지 않더라도 3개월에 한 번씩 충전해 주십시오.

장시간 사용 후 배터리가 과열된 상태로 충전할 경우, 청색 램프가 깜빡이지만 충전이 바로 시작되지 않을 수 있습니다.
이 현상은 제품을 보호하는 장치이며 불량이 아닙니다. (가급적 배터리를 약 30분 정도 식힌 후 사용하십시오.)

제품을 6개월 이상 사용하지 않을 경우 배터리 성능 문제가 발생할 수 있습니다.
성능 유지를 위해 보관 중에도 1~2회 이상 충전하십시오.
※ 제품 보관 온도가 0℃ 미만이거나, 30℃ 이상 고온에서는 배터리 완전 방전 및 배터리 성능 저하 등 문제가 발생할 수 있습니다.

**배터리 분리 충전**

▶ 배터리를 추가 구매하여 2개를 교대로 사용하면 청소 시간을 좀 더 오래 사용할 수 있으며 편리합니다.

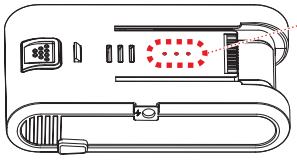

배터리에 3개의 LED 램프가 있으며
충전 시 LED가 점등됩니다.

청색 깜박임 (충전 중) ▶ 3개 칸에 불이 다 켜짐 (완충 후)

## 배터리 충전 / 분리 및 결합

※ 배터리는 소모품으로 **배터리의 품질 보증기간은 6개월**입니다.
※ 배터리의 성능이 저하되면 서비스 센터에 문의하신 후 새 배터리로 교체해 주시기 바랍니다.

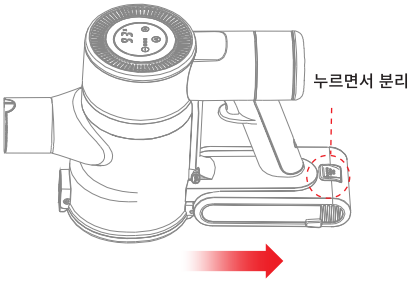


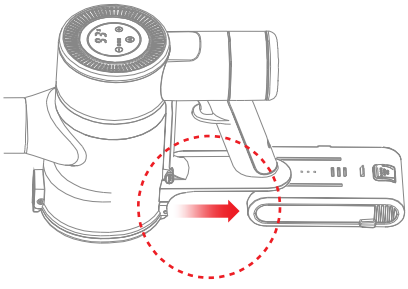

배터리 바닥 부분에 분리 버튼이 있으며
분리 버튼을 누르면서 밖으로 밀어 빼주십시오.

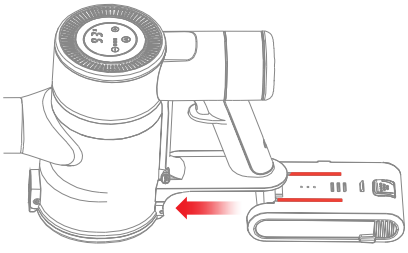

배터리의 홈 부분 앞쪽을 본체의 요철 부분에 맞춘 후 앞으로 밀어
"딸깍" 소리가 나면 결합이 완료됩니다.

## 거치대 자동 충전 / 수동 충전

※ 충전 중에는 사용이 불가합니다.
※ 충전하기 위해서는 꼭 전용 어댑터를 연결하여 주십시오.

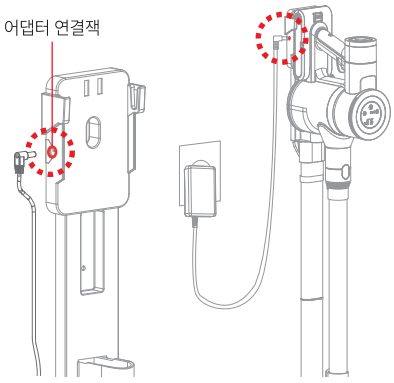


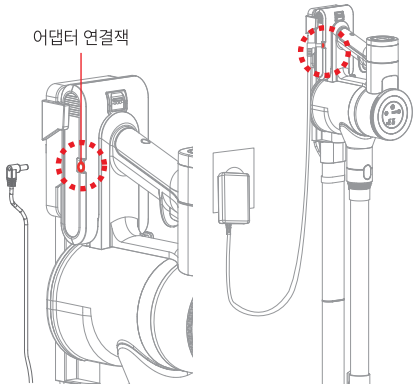


**자동 충전**

1. 거치대 조립 후 어댑터를 거치대 전면에서 좌측 부분 연결 잭에 꽂아주십시오.
2. 본체의 배터리에 돌출 부분을 거치대 양쪽 홈 부분에 잘 맞춰 내리면 청소기 전면의 표시창에 배터리 잔량 표시 LED 램프가 점등됩니다. (정확히 연결되지 않으면 램프가 켜지지 않습니다.)

**수동 충전**

1. 거치대에 장착 후 배터리 부분 좌측 단자에 어댑터 잭을 꽂아주십시오.
2. 정상적으로 장착되면 전면의 배터리 잔량 표시 LED 램프가 점등됩니다. (정확히 연결되지 않으면 램프가 켜지지 않습니다.)

## 충전/방전 시 표시사항

**충전 중** 충전 시에는 전면 표시창에 현재의 잔량이 (0~100%)까지 숫자로 표시됩니다. (충전 중에는 % 표시가 깜빡입니다.)

**완충 시** 완충 시 100% 숫자가 보여진 후 화면이 꺼집니다. (완충까지 충전시간은 약 5시간이 소요됩니다.)

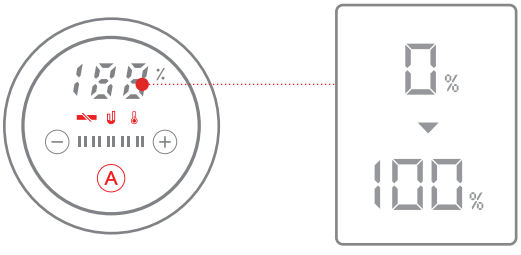


배터리 잔량 표시

## 사용 시간

사용 중 배터리 사용량에 따라 잔량이 100~0%까지 내려가며 10% 미만부터는 "%" 표시가 깜빡이며 2분 후 정지됩니다. 이 시간 내에 청소를 마무리하셔야 합니다.

※ 완충 시 AUTO(자동) : 사용 환경에 따라 사용시간이 차이가 있습니다.
1단(저속) : 약 60분 사용 (헤드 없이 사용 기준)
2단(중속) : 약 25분 사용 (헤드 없이 사용 기준)
3단(고속) : 약 17분 사용 (헤드 없이 사용 기준)

## 디스플레이 오류 표시사항

| | | |
|---|---|---|
| 헤드 브러시가 돌지 않음 | 호스나 파이프가 막힘 | 배터리 과열 감지 |
| 브러시를 청소해 주세요. | 호스나 파이프를 청소해 주세요. | 잠시 쉬었다가 다시 작동해 주세요. |

## 사용 방법

※ 청소기를 모두 조립한 상태에서 전원 버튼을 당기십시오. 전원을 켰을 때는 항상 2단(중속)모드로 작동합니다.
필요에 따라 +,- 버튼을 이용하여 흡입력을 조절하여사용하십시오 .

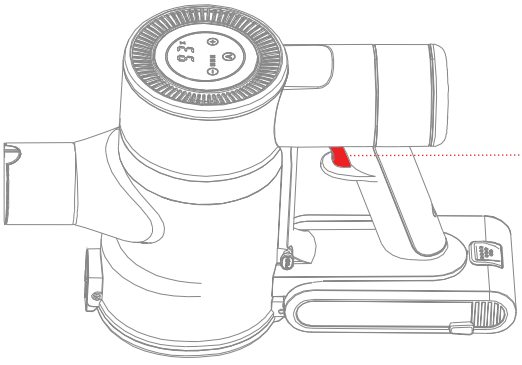

전원 버튼

제품이 완전히 조립된 상태에서 제품을 충분히 충전하신 후 거치대에서 분리해 전원 버튼을 누르면 제품이 작동됩니다.

## 흡입력 조절

※ 전원 버튼을 한번 당겼을 때 항상 2단(중속)모드로 작동합니다. 필요에 따라 +,- 버튼을 이용하여 흡입력을 조절하여사용하십시오 .
※ 본 제품은 가정용으로 설계되었으므로 사무실, 공장, 실외 청소에 사용하시면 제품 성능 저하 및 고장의 원인이 될 수 있습니다.
※ 흙, 모래, 돌, 액체 등 물체를 흡입 시 성능 저하 및 고장의 원인이 될 수 있습니다.
※ 본 제품에 장착된 롤링 브러시는 비닐 매트, 모노륨 매트 및 카펫에서 사용을 권장하지 않습니다.
※ 마찰로 인하여 정전기 및 모터과열 발생 등의 영향으로 제품 고장의 원인이 됩니다. 겨울철 등 정전기가 심한 계절에는 특히 주의해 주십시오.



1단 (저속)

모터등: 초록색 점등

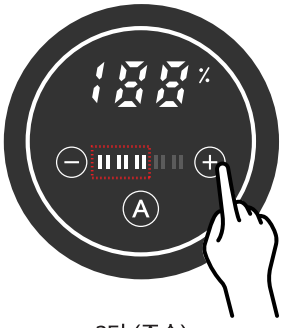

2단 (중속)

모터등: 파랑색 점등

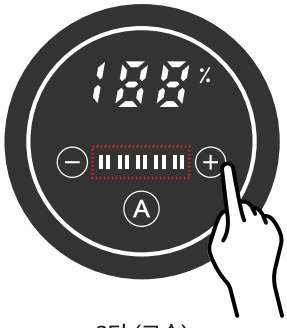

3단 (고속)

모터등: 빨강색 점등

## AUTO모드 먼지량 표시

AUTO모드 시 자동센서가 먼지량을 감지하여 흡입력을 스스로 조절합니다.
디스플레이에 감지된 먼지량에 따라 LED로 점등됩니다.



AUTO 설정



먼지량 적음



먼지량 보통



먼지량 많음

## 추가 브러시 사용방법

※ 사용 후 분실할 수 있으니 잘 보관해 주시기 바랍니다.

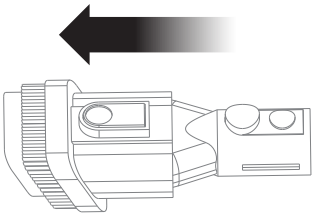

솔 브러시 사용은 접혀있는 상태
에서 "딸깍" 소리가 날 때까지
바깥 방향으로 밀어주십시오.

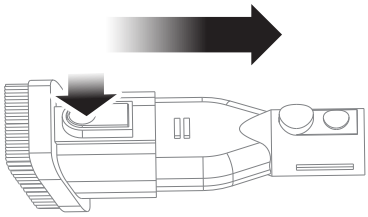

섬유 브러시 사용은 펼쳐진
상태에서 위쪽 고정 해제 버튼을 누르고
안쪽으로 당겨주십시오.

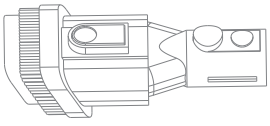

**2단 콤비네이션(접혔을 때)**

소파나 커튼 같은 직물류의
청소에 용이합니다.

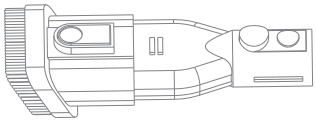

**2단 콤비네이션(펼쳤을 때)**

표면이 고르지 않은 나무 바닥이나
작은 틈새를 쓸며 청소하기
용이합니다.



**틈새 노즐**

일반 브러시로 빨아들이기 어려운
틈새를 청소하기 용이합니다.

## 먼지통 열림

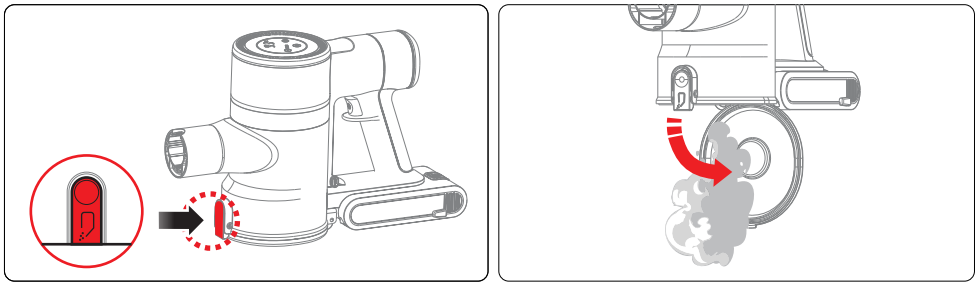

먼지통 전면에 있는 먼지통 분리 버튼을 누르면 먼지통 하단부가 열리면서 먼지가 밑으로 떨어집니다.

## 먼지통 잠금

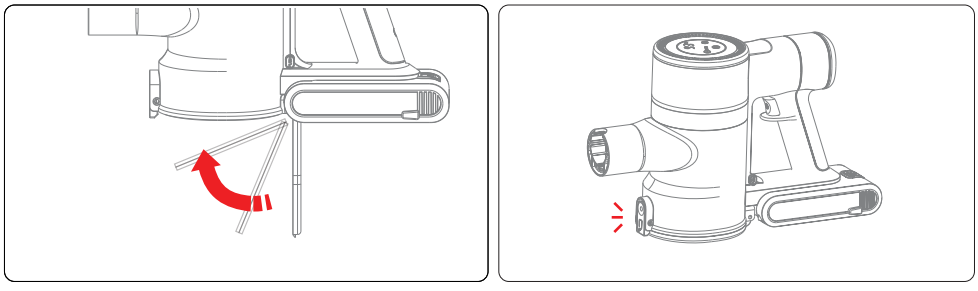

먼지통을 닫을 때 뚜껑을 먼지통 방향으로 "딸깍" 소리가 날 때까지 닫으시면 됩니다.

## 먼지통 분리 / 결합

**헤파 필터, 메탈 필터를 정확하게 넣어야 정상적으로 조립 및 작동합니다.**
**먼지통과 구성품이 잘 맞도록 맞춰서 장착해 주십시오.**

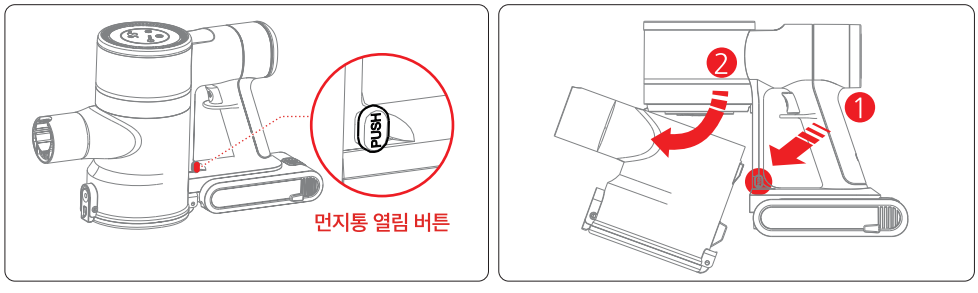


❶ 먼지통 분리 버튼을 누른 상태에서 비스듬히 내려 주시면 먼지통이 분리 됩니다.
다시 결합할 때는 ❷ 의 먼지통 상부 돌기를 먼저 체결 후 뒤쪽을 비스듬히 올려 결합해 주세요.

## 헤파 필터 분리 / 결합

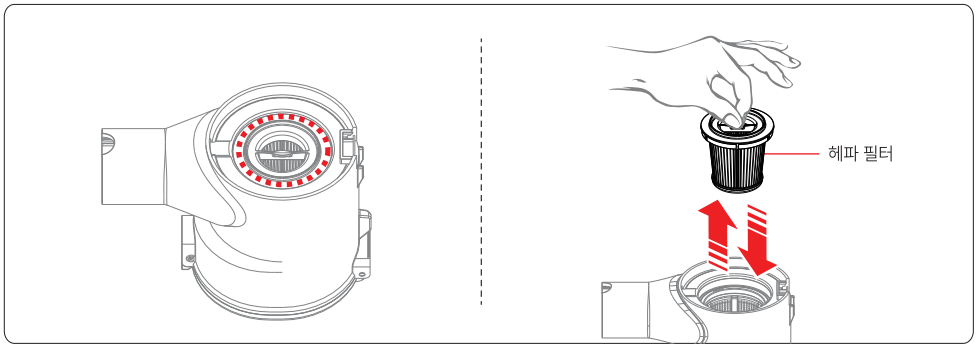


헤파 필터를 위로 당겨 분리해 주세요.
장착 시 헤파 필터가 먼지통에 밀착 되도록 장착해 주세요.

## 메탈 필터 분리 / 결합

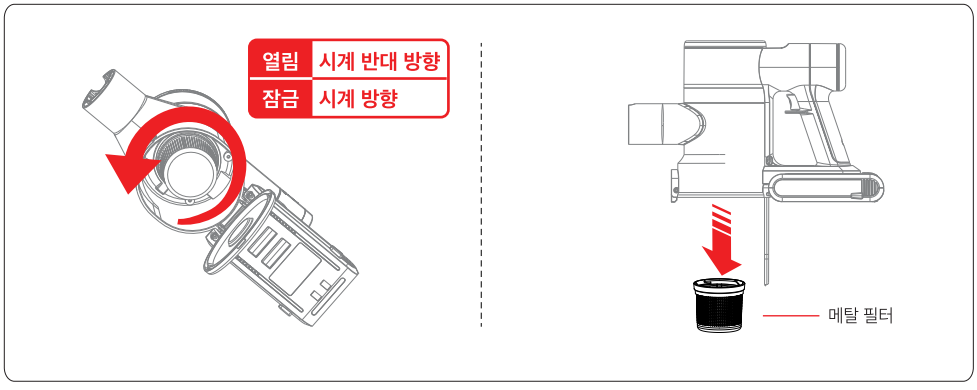


먼지통 뚜껑을 열고 거름망을 시계 반대 방향으로 돌린후 아래로 내려 분리해 주세요.
장착 시 시계 방향으로 돌려 결합해 주세요.(설명서 14p 참조)

## 헤파필터와 먼지 거름망 분리 / 결합

※ 최소 2주에 1회 청소를 해주시고 필터는 소모품이며 최소 3~5개월마다 새것으로 교체를 해주세요.
흡입력이 저하되면 제품 불량과 냄새가 날 수 있습니다.

### 분리

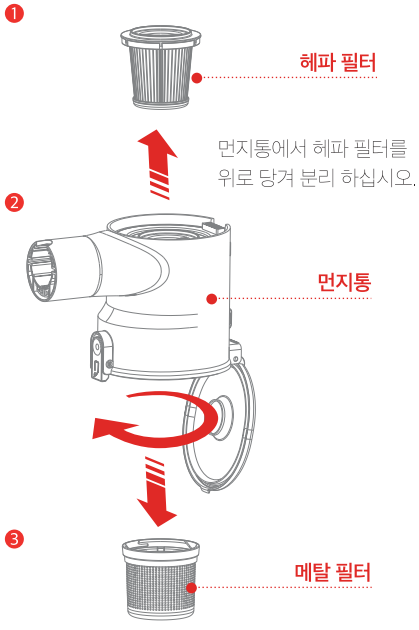


메탈 필터를 잡고 시계 반대 방향으로
돌린 후 아래로 내려 분리하여 주십시오.

### 결합

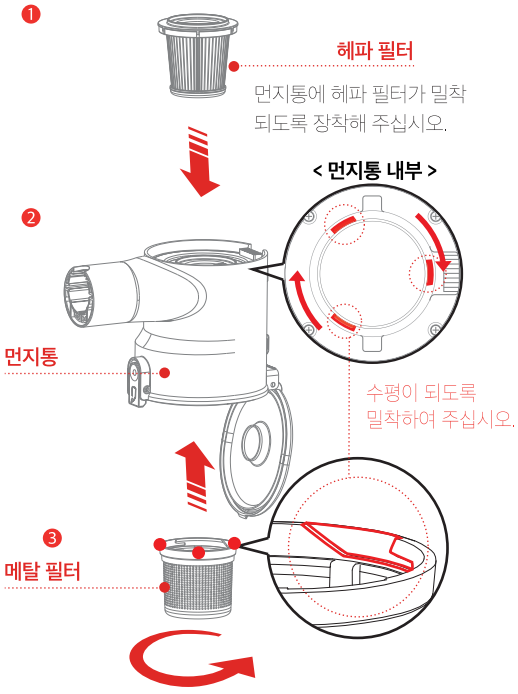


❷ 먼지통 내부의 돌출된 3곳에 ❸ 메탈 필터의 검정색
"●" 표시된 곳을 수평이 되도록 밀착하여 결합 후
시계 방향으로 돌려주십시오.

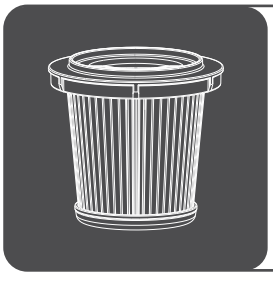

### ※ 헤파 필터는 소모품입니다.

① 훼손이 심한 경우 청소 시 흡입이 잘되지 않을 수 있으며, 고장의 원인이 됩니다.
필터를 자주 청소해 주시고 3 ~ 5개월 주기로 교체해 주시기 바랍니다.
(청소기를 자주 사용하시는 고객님은 1개월 주기로 교체해 주시기 바랍니다.)
② 메탈 필터를 정확히 장착 후 사용해 주세요.
③ 헤파 필터는 물 세척을 금지합니다.
세척 시 충격이나 섬유조직의 변화로 흡입력이 약해지거나 고장의 원인이
될 수 있음으로 부드러운 솔 등으로 털어서 사용해 주십시오.

## 소프트 롤링 브러시 분리/청소

❶

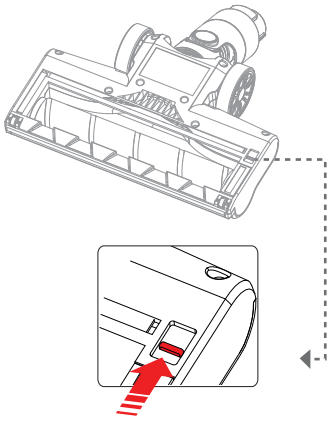

브러시 뒷면에 레버를 화살표 방향으로 미십시오.

❷

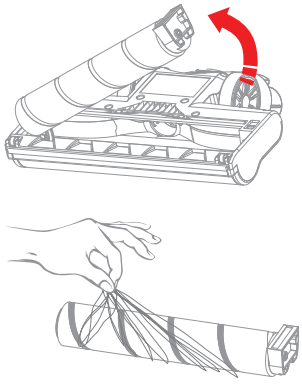

잠금이 풀린 브러시를 화살표 방향으로
들어 올리면 브러시가 완전히 분리됩니다.
이후 브러시 엉킨 머리카락이나
이물질을 제거해 주십시오.

## 롤링 브러시 결합

❶

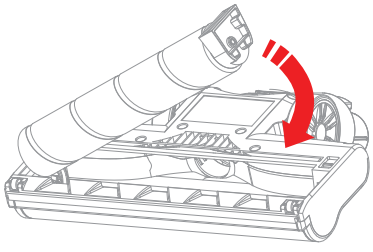

브러시 결합 시 잠금 장치 반대 방향부터
넣어줍니다.

❷

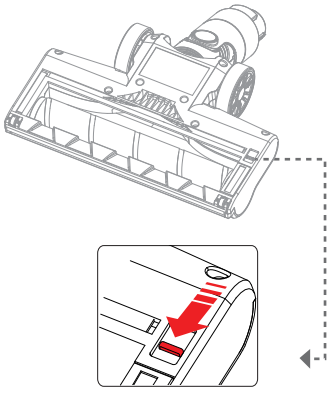

잠금 캡을 “딸깍” 소리가 날 때 까지 닫아주면
레버가 잠김 방향으로 이동되며 고정됩니다.

## 소프트 롤링 브러시 분리/청소

※ 브러시는 2개월에 한번씩 청소하여 주시기 바랍니다.
※ 브러시 사이에 **머리카락**, 이물질이 엉켜 있을 경우 브러시가 헛돌거나 돌지 않아 제품 고장의 원인이 됩니다.
**사용하신 후 이물질을 꼭 제거**하여 주시기 바랍니다. (특히 머리카락)
※ 오른쪽 그림의 동그라미 부분은 청소 시 꼭 확인하시어 누적된 이물이 있는지 확인해서 관리해 주십시오.
※ 브러시를 장시간 사용하시다 보면 드럼 브러시의 한 올 한 올 털이 조금씩 닳을 경우 바닥면과의 밀착 공간 사이에 틈이 생기면서 흡입력이 떨어질 수 있습니다. 이럴 경우 드럼을 교체하여 주시기 바랍니다.
※ 브러시는 영구적인 제품이 아니므로 브러시가 닳았을 경우에는 반드시 교체를 하여 사용해 주시기 바랍니다.
**(흡입력과 밀접한 관련이 있습니다.)**

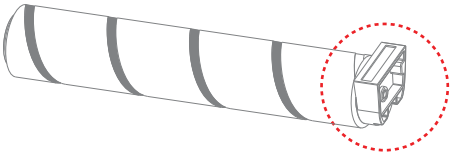

## 먼지량 감지 센서

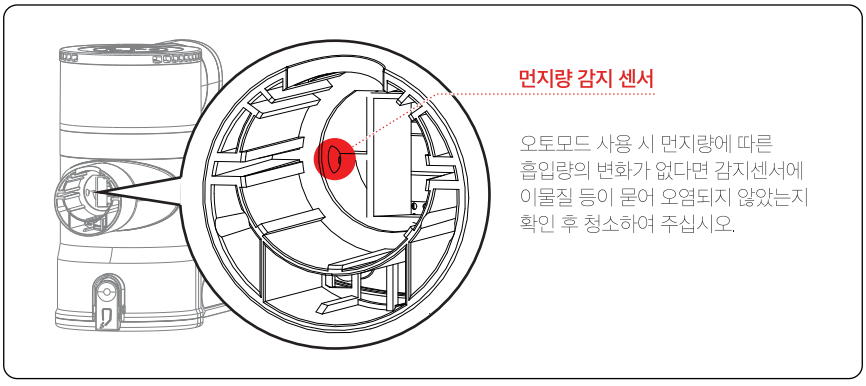

## 세척 및 주의사항

※ 필터 물 세척 시 완전히 건조하지 않으면 냄새 및 필터의 변형이 생겨 불량이 발생합니다.
※ 제품 분리/결합 시 꼭 설명서의 가이드를 참고해 주십시오.



**물 세척 가능 부품**

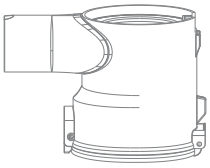

먼지통



메탈 필터



**물 세척 불가능 부품**



헤파 필터

1. 헤파 필터는 물 세척이 불가합니다.
   세척 시 충격이나 섬유조직의 변화로 인하여 흡입력이 약해지거나 불량이 생길수 있음으로 가급적 부드러운 솔 등으로 가볍게 털어서 사용하십시오.
2. 물 세척 후에 그늘진 곳에 수분을 모두 말려 완전히 건조한 후 사용하십시오.
3. 먼지통은 전극단자가 있어 물이 묻을 경우 기능 고장의 원인이 될 수 있습니다. 청소 시 주의해 주십시오.
4. 수분이 있는 상태에서 사용하면 기계 고장의 원인이 될 수 있습니다.

※ 제품 본체를 직접적으로 물에 닿게 하지 마십시오. 감전 및 기기 고장의 원인이 됩니다.

### 그늘에 건조해 주십시오.

물 세척 후에 그늘지고 통풍이 잘 되는 곳에 두고
수분을 모두 말려 완전히 건조한 후 사용하십시오.

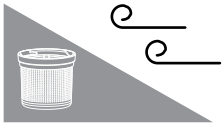

※ 물 세척 시 완전히 건조하지 않으면 냄새 및 필터의 변형이 생겨 불량이 발생합니다.

## A/S를 의뢰하기 전에

사용 중 이상이 생겼을 경우 다음 사항을 확인해 주시고, 아래 사항 점검 후에도 이상 작동이 계속된다면 당사 A/S센터에 의뢰해 주십시오.

| 증 상 | 점 검 내 용 / 조 치 |
|---|---|
| **동작이 안됩니다.** | ➜ 배터리가 소모되었는지 확인 후 충전 후 사용해 주세요.<br>➜ 전원 버튼을 켰는지 확인 후 전원 버튼을 켜주십시오. |
| **흡입력이 약해지고 떨리는 소리가 납니다.** | ➜ 흡입구, 먼지통이 이물질로 막혀있거나 먼지통이 꽉 차있는지 확인 후 막혀있는 곳의 이물질을 제거해 주십시오.<br>➜ 배터리가 소모되었나 확인 후 충전 후 사용해 주십시오.<br>➜ 먼지통 장착이 잘 되었는지 확인 후 장착을 정확하게 해주십시오. |
| **배터리 충전이 되지 않습니다.** | ➜ 접촉 단자에 이물질이 있지 않은지 확인 후 제거하십시오.<br>➜ 연결이 바르게 되었는지 확인해 주십시오.<br>➜ 0℃ 이하, 40℃ 이상의 환경에서는 충전이 잘되지 않습니다. 적절한 온도의 환경에서 충전하십시오.<br>➜ 부드러운 솔로 청소해 주시기 바랍니다. |
| **거치대에 조립하여도 충전이 되지 않습니다.** | ➜ 정확하게 충전 단자에 연결했는지 확인 후 본체 충전 단자에 어댑터를 정확히 연결해 주십시오. |
| **드럼 회전이 되지 않습니다.** | ➜ 이물질이 걸려있는지 확인 후 드럼을 청소해 주십시오.<br>➜ 전원 버튼이 동작 상태로 있는지 확인 후 전원 버튼을 정지 후 다시 동작해 보십시오.<br>➜ 충분히 충전을 해주신 후 사용 시간이 짧아지면 교체해 주십시오.<br>➜ 지정된 A/S 센터 혹은 판매자에게 문의하시기 바랍니다. |
| **청소기 배기구에서 냄새가 납니다.** | ➜ 구입 후 초기 사용 3개월 가량은 새 제품이므로 냄새가 발생할 수 있습니다. 장기적으로 계속될 시 고객 서비스 센터로 연락 바랍니다.<br>➜ 장기간 사용 시 먼지 통에 쌓인 이물질 및 청소기의 냄새가 발생할 수 있습니다. 먼지통을 비워주시고 헤파 필터를 자주 손질해 주십시오. (헤파 필터는 소모품이므로 주기적으로 교체해 주셔야 합니다.) |

## 소비자 피해보상 안내

※ 일반(가정용) 제품을 영업 용도로 사용할 경우 보증 기간은 반으로 단축 적용됩니다.

<table>
<tr><th colspan="2">소비자 피해 유형</th><th>보상 내역<br>(보증 기간 이내)</th><th>보상 내역<br>(보증 기간 경과 후)</th></tr>
<tr><td rowspan="11">정상적인 사용 상태에서 자연 발생한 성능, 기능상의 고장 발생 시</td><td>구입 후 10일 이내에 중요한 수리를 요하는 경우</td><td>제품 교환 또는 구입가 환급</td><td rowspan="3">해당 없음</td></tr>
<tr><td>구입 후 1개월 이내에 중요 부품에 수리를 요하는 경우</td><td>제품 교환 또는 무상 수리</td></tr>
<tr><td>교환된 제품이 1개월 이내에 중요한 수리를 요하는 경우</td><td rowspan="2">구입가 환급</td></tr>
<tr><td>교환 불가능 시</td><td rowspan="3">유상 수리</td></tr>
<tr><td>하자 발생 시</td><td>무상 수리</td></tr>
<tr><td>동일 하자에 대하여 3회 수리했으나 고장이 재발(4회째)</td><td rowspan="5">제품 교환<br>또는 구입가 환급</td></tr>
<tr><td>여러 부위 고장으로 총 4회 수리했으나 고장이 재발(5회째)</td></tr>
<tr><td>수리 불가능 시</td><td>정액 감가상각한 금액에<br>10%를 가산하여 환급<br>(최고 한도 : 구입 가격)</td></tr>
<tr><td>소비자가 수리 의뢰한 제품을 사업자가 분실한 경우</td></tr>
<tr><td>부품 보유 기간 내에 수리용 부품을 보유하고 있지 않아 수리가 불가능한 경우</td><td>정액 감가상각한 잔여금액에<br>10%를 가산하여 환급<br>(최고 한도 : 구입 가격)</td></tr>
<tr><td rowspan="2">소비자의 고의, 과실에 의한 성능, 기능 상의 고장</td><td>수리가 가능한 경우</td><td>유상 수리</td><td>유상 수리</td></tr>
<tr><td>수리용 부품을 보유하고 있지 않아 수리가 불가능한 경우</td><td>유상 수리에 해당하는 금액<br>징수 후 제품 교환</td><td>해당 없음</td></tr>
</table>

### 유상 서비스(고객의 비용 부담)에 대한 책임

| 고장이 아닌 경우 | 소비자 과실로 고장난 경우 | 그 밖의 경우 |
|---|---|---|
| · 사용설명 및 분해하지 않고 간단한 조정 시<br>· 제품 내부에 먼지 세척 및 이물 제거 시<br>· 제품의 이동, 이상 등으로 인한 설치 부실 건<br>· 구입 시 고객 요구로 설치한 후 재설치 시<br>· 소비자 설치 미숙으로 재설치할 경우<br>· 이물 투입으로 서비스 요청 시 | · 소비자의 취급 부주의 및 잘못된 수리로 고장 발생 시<br>· 전기 용량을 틀리게 사용하여 고장이 발생된 경우<br>· 설치 후 이동 시 떨어뜨림 등에 의한 고장, 손상 발생 시<br>· 당사에서 미지정한 소모품, 옵션품 사용으로 고장 발생 시<br>· 당사 지정 서비스 기사 혹은 협력사 기사가 아닌 사람이 수리하여 고장 발생 시 | · 천재지변(화재, 염해,수해등)에 의한 고장 발생 시<br>· 소모성 부품의 수명이 다한 경우 |

## 폐가전 제품 처리 안내

※ 환경보호 및 자원 재활용을 위해 폐가전 제품은 다음과 같이 처리해 주십시오.

**분리배출 표시 제도**

자원 재활용을 촉진하고 분리수거율을 높이기 위해 실시되는 제도입니다.
일반 가정에서도 제품 또는 포장재에 표시된 마크에 따라 분리배출에 적극 참여해 주시기 바랍니다.

기존에 사용하던 가전 제품을 버리고자 하는 경우, 관할 주민자치센터에 연락해 처리하시면 됩니다.

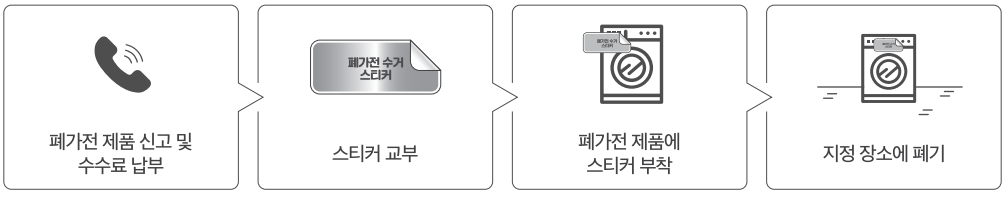

# 신일전자(주) 제품 보증서

REV.34

| | | | |
|---|---|---|---|
| 제품명 | | 보증기간 | 고객 주소 |
| 모델명 | | | 성명 전화 |
| 구입일자 | 년 월 일 | 년 | 판매점 상호(주소) |
| 보증기간 | 년 월 일 까지 | | 성명 전화 |

구매 영수증도 자료로 활용할 수 있습니다. 제품 판매 시 공란의 내용을 필히 기입하여 주십시오.

- 본 제품에 대한 품질 보증은 보증서에 기재된 내용으로 보증 혜택을 받습니다.
- 수리를 의뢰할 때는 구입 일자가 기재된 본 보증서를 제시해야 충분한 서비스를 받을 수 있으므로 잘 보관하시기 바랍니다.

· 무상 보증 기간은 구입일로부터 산정되므로 구입 일자를 기재 받으시기 바랍니다.
· 보증 기간 내에 사용 설명서의 내용대로 정상 사용한 상태에서 고장이 발생한 경우 무상 수리를 해드립니다.
(구입 일자 확인이 안될 경우 제조 연월일 또는 수입통관 일로부터 3개월이 경과한 날로부터 품질 보증 기간을 기산합니다.)
· 가정용 제품을 영업 용도(영업 활동, 비정상적인 사용 환경 등)로 사용할 경우에는 무상 보증 기간을 1/2로 적용합니다.
· 만일 고장이 발생하였을 경우에는 구입처 또는 신일 A/S센터에 제품 보증서를 제시한 후 서비스를 받으십시오.
· 수리, 교환, 환불 등의 보상 방법은 공정거래위원회 고시 소비자 분쟁 해결 기준에 따릅니다.
· 이 제품의 보증기간이 경과한 후에 발생한 고장에 대해서는 유상으로 수리를 해드립니다.

소비자의 취급 부주의 또는 임의로 수리, 개조하여 고장 발생 시
보증 기간 내라도 무상 서비스를 받으실 수 없습니다.

본 제품은 출고 시 엄밀한 품질관리를 거쳐 종합 검사에 합격한 제품입니다.
만일 운송 도중 발생한 고장이나 정상적인 사용 상태에서 고장이 발생하였을 경우에는
보증서에 기재된 내용에 따라 보증하여 드리며, 본 보증서는 재발행되지 않습니다.
본 보증서는 대한민국 국내에서만 유효합니다.
THIS WARRANTY IS VALID ONLY IN KOREA

shinil
전국 어디서나 : 1577-6667

QR 코드로 서비스 센터를 확인하세요!